NOVEMBRE•DICEMBRE•**2026**

numero

27

elex ITALIA

DIVISIONE ITS

SCONTO EXTRA **10%**



BOCCIOLONE ANTINCENDIO

SCANALATRICE MOTORIZZATA



NOVITÀ

PROMO PREZZO NETTO

Cillit
Water Technology

ADDOLCITORI

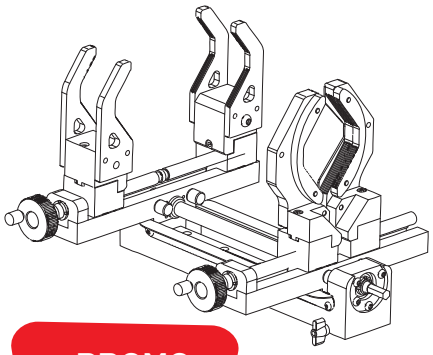

PROMO PREZZO NETTO

aquatherm
state of the pipe

COLLETTORI SU MISURA



FINO AL **65%** DELLA SPESA SOSTENUTA

- Pompe di calore aria/acqua
- Sistemi ibridi
- Solare termico
- Climatizzatori

FINO AL **40%** DELLA SPESA SOSTENUTA

- Scaldacqua a pompa di calore

ARISTON
Comfort sostenibile per la tua casa

CONTO TERMICO 3.0

elex ITALIA

MASSIMA QUALITÀ • MASSIMA CONVENIENZA

@elexitalia

www.elexitalia.it

ITACA CH KR



Soluzioni a **condesazione**
per **potenza** e **prestazioni elevate**

POTENZA SCALABILE
Fino a 900 kW
in cascata

MASSIMA FLESSIBILITÀ
Configurazioni su misura
per ogni impianto

EFFICIENZA E AFFIDABILITÀ
Prestazioni elevate,
nel tempo

SUPPORTO COMPLETO
Dalla progettazione
al cantiere

fondital.com

fondital

elex ITALIA DIVISIONE ITS

GBD *la qualità non è fumo*

CANNE FUMARIE
INOX E PLASTICA

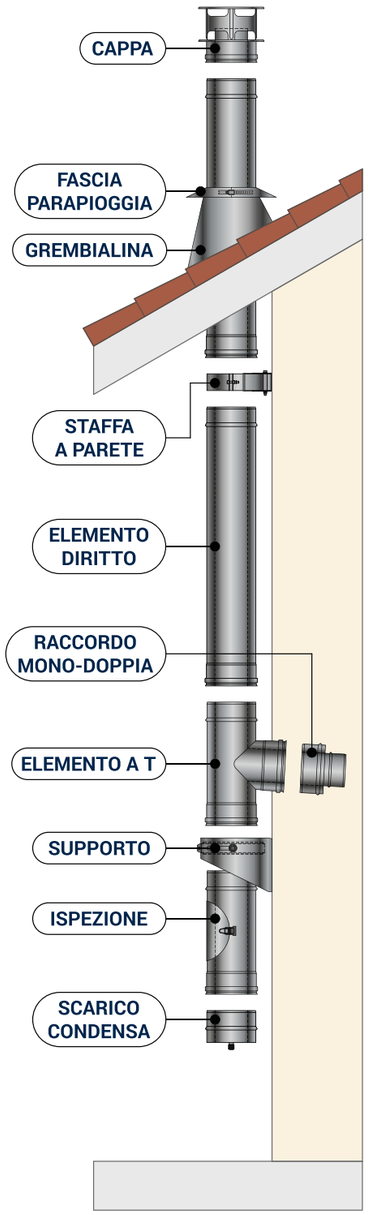

Please like and follow us
WWW.GBD.IT
YOUTUBE

CANNE FUMARIE PER GAS-GASOLIO PELLET-LEGNA GRUPPI ELETTROGENI

INOX

Monoparete







Doppia parete isolato aria







Doppia parete isolato lana







Doppia parete isolato lana - INDUSTRIALE



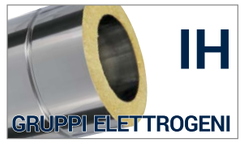

PLASTICA

Monoparete PP





Coassiale



Doppia parete PP - Inox







STUFE A PELLET E LEGNA

Monoparete **Doppia parete isolato aria**







elex ITALIA DIVISIONE ITS

BOCCIOLONE ANTINCENDIO

SCANALATRICE MOTORIZZATA

GRUVMASTER® GHM-5A è una macchina scanalatrice a rulli motorizzata autonoma, progettata con un avanzato sistema di alimentazione idraulica.

Dotata di motore, pompa idraulica, interruttore a pedale e cavalletto. Può realizzare scanalature a rullo su tubi in acciaio al carbonio e acciaio inox di diametro da 1" a 8" SCH10/40 e da 10" a 12" SCH10/20.
Le scanalature vengono formate avanzando meccanicamente un rullo superiore all'esterno del tubo, che è supportato da un rullo inferiore di trascinamento (zigrinato) all'interno del tubo. L'unica regolazione necessaria riguarda la profondità della scanalatura. Il rullo di trascinamento integrato con albero di trasmissione riduce la possibilità di rottura dell'albero di trasmissione.

GRUVMASTER® GHM-5A è uno strumento ideale per lavori di volume leggero e medio sia in cantiere che per la fabbricazione interna in officina su tutti i tubi da 1" a 12".

SCONTO EXTRA 10%



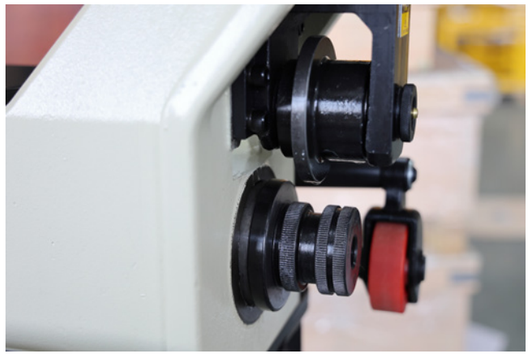

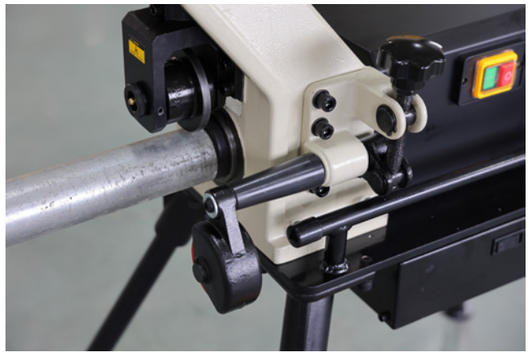

Per informazioni visitate: www.bocciolone.com

elex ITALIA DIVISIONE ITS



AREE DI RISPETTO PER R290 QUASI NULLE GRAZIE ALL'ESCLUSIVO BREVETTO VAILLANT FLEXIBLE SPACE FUNCTION

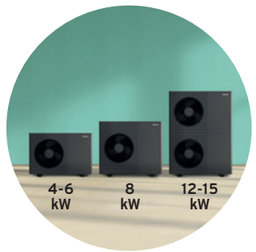

Monoventola o biventola in 5 potenze

- Tecnologia monoblocco con potenze da 4-6-8-12-15 kW
- Gas refrigerante R290 **(GWP=0,02)**
- Aree di rispetto per R290 quasi nulle con **Flexible Space Function** attivata
- Estrema silenziosità: solo **27,5 dB(A)** a 3mt di distanza



3 soluzioni installative

- Con **uniTOWER plus**, accumulo da 190 lt capace di fornire circa 376 lt di acqua calda a 40°C (con set-point 70°C)
- Con **modulo murale** per abbinamento a bollitori da 200 a 500 lt
- Con **interfaccia di controllo** per la massima flessibilità progettuale

7 ANNI ESTENSIONE GARANZIA

FINO A 75 °C DI MANDATA

Vaillant

vaillant.it

elex ITALIA DIVISIONE ITS

G. GIOANOLA

contatori d'acqua SISMA

MADE IN ITALY SINCE 1960

METERING EFFICIENCY



CONTATORE A INDUZIONE ELETTROMAGNETICA MODELLO EMAG

* Ideale per acque reflue, acque nere o con sedimenti di importanti dimensioni
* Nessun meccanismo immerso
* Possibilità di uscita Mod-Bus impulsiva o 4-20 mA
* Grado di protezione IP67
* Su richiesta modello con elettronica remotizzata



CONTATORI DIVISIONALI CON TRASMISSIONE DATI IN WMBus FREQUENZA 868

* Per contabilizzazione acqua sanitaria calda o fredda e per telelettura
* Disponibili in molteplici modelli e dimensioni Grado di protezione dell'elettronica IP 68

TUTTO QUESTO E MOLTO ALTRO SUL NS. SITO

www.gioanola.it



CONTATORI CON EMISSIONE IMPULSIVA MODELLI S-DRY, IALF E WARF

Dimensione da ½" a 12"

* Getto unico, getto multiplo o Woltmann
* Idonei per impianti di trattamento acque e di dosaggio
* Integrabili a sistemi di contabilizzazione di acqua sanitaria, domotica o telegestione
* Valori impulsivi disponibili da K=0.25° a K=1000



AZIENDA CON
SISTEMA DI GESTIONE QUALITA'
CERTIFICATO DA DNV
ISO 9001

Str. Alessandria, 50 - 14049 Nizza Monf.to (AT) ITALY
Tel. 0141.793536 - Fax 0141.702757
e-mail: info@gioanola.it - http://www.gioanola.it

elex ITALIA DIVISIONE ITS

ATUSA

Fittings & Valves



ATUSA ITALIA
Via Giuseppe di Vittorio, 12 - 14

20050 LISCIATE (MI) - **ITALIA**
Tel: +39 02 95351070

www.atusagroup.com

elex ITALIA DIVISIONE ITS



IL TUO IMPIANTO È PRONTO PER IL **PROSSIMO INVERNO?**

ANTIGEL PS è un fluido anticongelante di tipo permanente a base di glicole propilenico inibito a pH neutro: protegge dal gelo tutti gli impianti di raffreddamento, riscaldamento e impianti solari a circolazione naturale, dalla corrosione e dalla formazione di incrostazioni. Previene anche la corrosione di tutti i metalli, incluso l'alluminio. **ANTIGEL ATOSSICO** è un fluido anticongelante permanente a base di glicole propilenico inibito: garantisce la protezione di tutti gli impianti di raffreddamento, riscaldamento, a pompa di calore, sonde geotermiche ed impianti solari a circolazione naturale dal gelo, dalla corrosione e dalla formazione di incrostazioni. **Entrambi i prodotti sono atossici e quindi ideali anche nel settore alimentare.*

FIMI S.p.A. - Via delle Industrie, 6 - 26010 Izano (CR) - Tel. 0373 780193 - www.fimi.net - info@fimi.net

VENTILCONVETTORI CANALIZZABILI MULTIZONA: comfort, efficienza energetica e sostenibilità

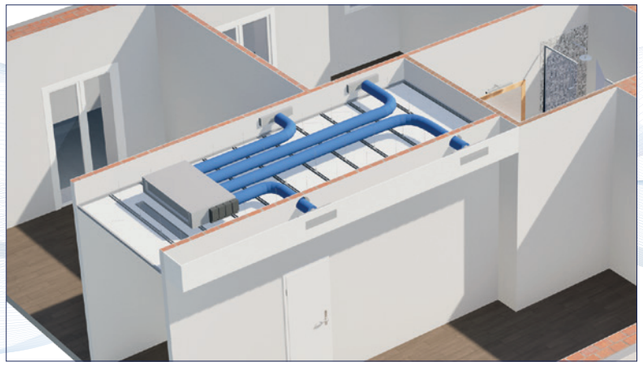

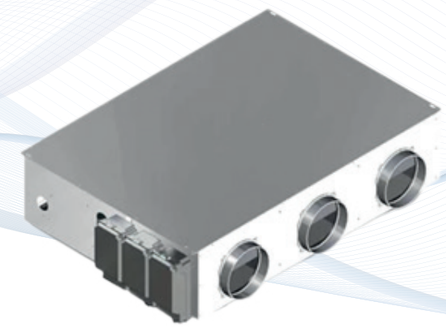

Ventilconvettore ultrapiatto con minimo ingombro ed alta silenziosità, installazione orizzontale in controsoffitto con possibilità di gestione multi-zona (da 2 a 5 ambienti) che permette una soluzione personalizzata alle singole esigenze.
Unità dotata di ventilatori regolabili singolarmente al fine di ottimizzare le portate d'aria richieste, il confort acustico ed i consumi energetici.

Il sistema di termoregolazione Climav 2.0 Building Management consente di gestire tutti gli aspetti della climatizzazione, dalla gestione dell'umidità e temperatura alle macchine di trattamento aria, in modo da controllare l'impianto tramite un unico sistema.



Scansiona il QR Code e visita il sito Tiemme
TIEMME.COM

TIEMME
ORIGINAL ITALIAN TRADEMARK

Gnutti Group

elex ITALIA DIVISIONE ITS

elex ITALIA DIVISIONE ITS

ARISTON

Comfort sostenibile per la tua casa



CONTO TERMICO 3.0

PROPONI AI TUOI CLIENTI UN VERO E PROPRIO SCONTO CON RIMBORSO DIRETTO!

FINO AL 65% DELLA SPESA SOSTENUTA

- Pompe di calore aria/acqua
- Sistemi ibridi
- Solare termico
- Climatizzatori

FINO AL 40% DELLA SPESA SOSTENUTA

- Scaldacqua a pompa di calore

TU INSTALLI. ARISTON PENSA ALL'INCENTIVO

chiama Ariston
800.220.055

elex ITALIA DIVISIONE ITS

DIVERSITECH®

Simplify your work

COLLARI E SISTEMI DI STAFFAGGIO MODULARI PER IMPIANTI

Un sistema versatile, robusto e certificato per il supporto e la messa in sicurezza di impianti, nuovi o preesistenti. Una linea di componenti che offre la soluzione su misura per ogni esigenza d'installazione, sia per l'industria che per il privato e il settore residenziale.

gia®

diversitech.it

elex ITALIA DIVISIONE ITS

Ferroli



AQUAOPTI
PIÙ SEMPLICE DA INSTALLARE.
PIÙ PIACEVOLE DA VIVERE.

Lo scaldacqua a pompa di calore per prestazioni elevate e COP ai vertici della categoria.

elex ITALIA DIVISIONE ITS

FERRARI Components & tools idrhaus

REGOLAZIONE, CONTROLLO E MISURA DELL'ACQUA E DEL GAS

MANOMETRI

- A secco, a bagno di glicerina e a polmone
- Attacco radiale e posteriore
- Diversi diametri e scale
- Per impianti civili e industriali

TERMOMETRI

- A dilatazione e bimetallici
- Con pozzetto
- A capillare remoto
- Dritti, a squadra e orientabili
- Attacco radiale e posteriore

ACCESSORI

- Rubinetto porta manometro
- Serpentina porta manometro
- Pozzetto di ricambio



STRUMENTAZIONE DI MISURA

Ferrari offre una gamma completa e versatile di strumenti per il controllo di pressione e temperatura negli impianti idrotermosanitari e industriali:

Manometri
Disponibili a secco, a bagno di glicerina o a polmone, con diversi diametri, scale di misura e attacchi (radiali o posteriori).

Termometri
Modelli bimetallici e a dilatazione, con pozzetto o a capillare remoto, in versioni radiali, posteriori e a squadra.

Accessori
Soluzioni per collegamento e installazione che rendono gli interventi pratici e veloci.

Versatilità, praticità e un assortimento completo rappresentano i punti di forza di una proposta pensata per soddisfare le esigenze del mercato.

www.ferrariwelcome.it

RICHIEDILO AL TUO FORNITORE DI FIDUCIA

elex ITALIA DIVISIONE ITS

Hermann
Saunier Duval



UNA GAMMA COMPLETA PER SODDISFARE TUTTI I TUOI CLIENTI

SEMPRE AL TUO FIANCO



SemiaTek

La più compatta, conveniente e semplice da installare

Thema Condens

Massima versatilità di installazione per unità mono e multi familiari

ThemaFast Condens

Straordinaria stabilità della temperatura ed erogazione senza attese

Master Condens

Eccezionale quantità di acqua calda sempre disponibile

Spazio

Ideale per balconi, solo 24 cm di profondità e comando remoto

aquaspeed® | FAST aquaspeed® | PLUS aquaspeed® | aquaspeed®

hermann-saunierduval.it

VELVET ADDOLCITORE VOLUMETRICO PROPORZIONALE



- ✓ DESIGN COMPATTO E MODERNO
- ✓ FINO ALL'**80% DI RISPARMIO** IN SALE E ACQUA
- ✓ PROLUNGATA DURATA DI ELETTRODOMESTICI
- ✓ MINORE CONSUMO DI SAPONE
- ✓ FUNZIONE VACANZA: NESSUN SPRECO
- ✓ DISPLAY LCD E SENSORE SALE



GARANZIA 5 ANNI

EUROACQUE 5 ANNI GARANZIA



STOP CALCARE

RIVER 3 VIE

ACQUA PURA, ZERO PLASTICA, MASSIMA COMODITÀ!

UN SOLO RUBINETTO TRE FUNZIONI
FREDDA, CALDA, TRATTATA CON MICROFILTRAZIONE

STOP BOTTIGLIE DI PLASTICA
E NON DOVRAI FORARE IL LAVANDINO!



EUROACQUE DAL '78 COSTRUZIONE DEPURATORI ACQUA

Tutte le soluzioni per il trattamento delle acque

EUROACQUE s.r.l via Pastore 2 - 29029 Niviano di Rivergaro, Piacenza - ITALY
t. +39 0523 952272 f. +39 0523 953064 info@euroacque.it **www.euroacque.it**

www.euroacque.it

elex ITALIA DIVISIONE ITS

elex ITALIA DIVISIONE ITS

GEBERIT

GEBERIT FLOWFIT

MAI PIÙ SFORZI INUTILI



KNOW HOW INSTALLED

Il lavoro per gli installatori non è mai stato così facile. Il modulo di pressatura orientabile consente di stabilire la posizione del punto di pressatura in modo preciso e in ogni situazione. Inoltre, il numero e il peso degli attrezzi si riducono notevolmente. Infatti tutti i raccordi dal d16 al d75 possono essere pressati con due sole ganasce.

Con Geberit Flowfit:
- **Innovativa pressatura laterale**
- **Posizionamento intuitivo**
- **Meno attrezzi**

www.geberit.it

elex ITALIA DIVISIONE ITS

aquatherm®

COSTRUIRE COLLETTORI SU MISURA E SALDARE IL PP-R IN OPERA NON È MAI STATO COSÌ FACILE!

UP 125

Per forare e saldare selle di derivazione su tubi in PP e PE
Tubo principale: Ø 63 a 630 mm
Derivazioni: Ø 32 a 125 mm

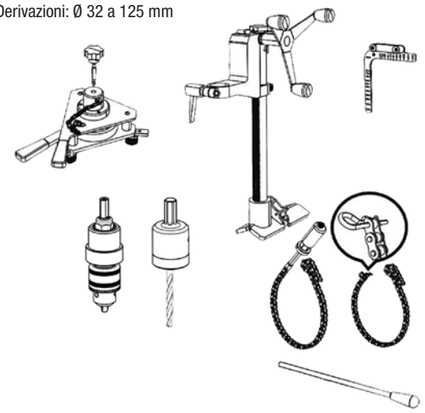

PRISMA JIG

Saldatrice manuale dalle dimensioni ridotte per la fusione di tubi e raccordi in PP-R e non solo
Campo di lavoro: Ø 63 – 125 mm (con kit riduzioni Ø 20 -125 mm)

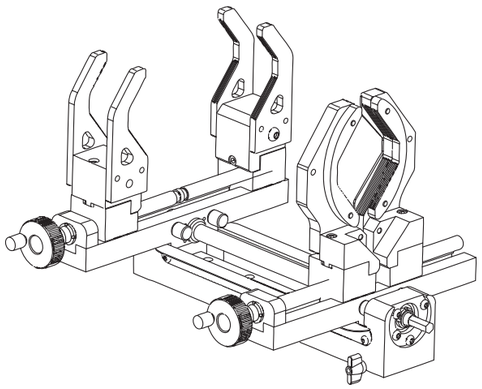

Codice	Descrizione	Promo prezzo netto
000R050369	UP 125	2.571,00 €
9800050349	Macchina per polifusioni in opera PRISMA JIG	2.062,00 €
9800050341	Polifusore AQ125 1400W 230V con cassetta 16-125 mm	397,00 €
9800001001	Kit riduzioni 20-50 mm AQ PRISMA JIG	374,00 €
SET M1	Set Matrici 20-125 mm	1.150,00 €



elex ITALIA DIVISIONE ITS

esybox LINE

DAB
MAKING WATER EASY

Modulare e smart, **la rivoluzione della pressurizzazione idrica**





Facile per natura, in continua evoluzione:
EsyBox Line trasforma il modo di gestire l'acqua.
Porta il comfort e il controllo a un nuovo livello,
grazie all'app e al portale **H$_2$D**

DESIGN AWARD
EsyBox
EsyBox Diver
EsyBox Max
EsyBox Pop

H2D
GET IT ON Google Play
Download on the App Store
Available on the H2D Web Portal

Scopri **EsyBox line**

DABPUMPS.COM

Cillit
Water Technology

PROTEGGI LA TUA CASA E RISPARMIA CON I PRODOTTI CILLIT



ADDOLCITORI

NOVITÀ

1	013620AA	CILLIT MILLENIUM 15	€ 563,04
2	013621AA	CILLIT MILLENIUM 20	€ 629,28
3	013622AA	CILLIT MILLENIUM 25	€ 640,80



DOSATORI DI POLIFOSFATO

1	012015	CILLIT-Immuno 152 FG-2	€ 41,76
2	012016	CILLIT-Immuno 152 By-Pass FG-2	€ 55,58



KIT PROTEZIONE & EFFICIENZA ENERGETICA

1	010170AB	KIT PROTEGGI IMPIANTO TERMICO BT	€ 90,24
2	010174AA	KIT RISPARMIO ENERGETICO	€ 94,72
3	010175AA	KIT HP UNIVERSAL	€ 122,88



FILTRI DEFANGATORI A MASSE FILTRANTI

1	012280AA	CB-THERMOCYCLON 5	€ 216,00
2	012291AA	CILLIT-SILVERMAG	€ 61,99



ADDOLCITORI PER IL REINTEGRO DI IMPIANTI

1	012352AA	CILLIT-AQA THERM HES	€ 170,64
2	012353AA	Cartuccia Cillit-AQA THERM HRC-S (0,75 l)	€ 60,98
3	012354AA	Cartuccia Cillit-AQA THERM HRC-L (3,5 l)	€ 124,56

Apparecchiature per il trattamento dell'acqua potabile, conformi al DM 25/2012 e al DM 174/04.
Queste apparecchiature necessitano di una regolare manutenzione periodica ai fini di garantire i requisiti di potabilità dell'acqua ed il mantenimento dei miglioramenti come dichiarato dal produttore.

cillit.it

elex ITALIA DIVISIONE ITS

elex ITALIA DIVISIONE ITS

Tecnosystemi group

INNOVAZIONE DESIGN & QUALITÀ
PER IL **CONDIZIONAMENTO**,
IL **RICAMBIO DELL'ARIA**
E LA **VENTILAZIONE**
ITALIAN DESIGN & QUALITY

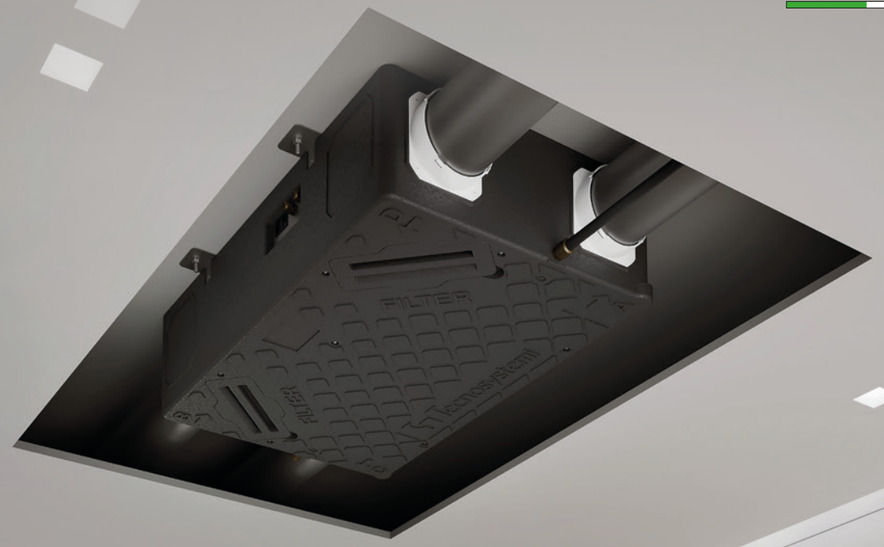

VENTILAZIONE INTELLIGENTE E RISPARMIO ENERGETICO

Il sistema TS-HRVU di Tecnosystemi, offre una soluzione avanzata per il ricambio d'aria nelle abitazioni, integrando uno scambiatore di calore che recupera energia durante la ventilazione.

Questo garantisce un'alta efficienza energetica, riducendo la necessità di riscaldamento o raffrescamento supplementari. Inoltre, migliora la qualità dell'aria e ottimizza i flussi in base alle esigenze, offrendo comfort termico e risparmio energetico. Ideale per ambienti residenziali che richiedono un ricambio d'aria continuo e un elevato standard di efficienza.

www.tecnosystemi.com

elex ITALIA DIVISIONE ITS

Smart clima control

Termoregolazione intelligente

RBM by NEXETA

La gamma **RBM by Nexeta** offre soluzioni evolute per il **controllo preciso della temperatura** negli ambienti residenziali, commerciali e industriali.

Un ecosistema integrato composto da tecnologie hardware e software che lavorano insieme con l'obiettivo di **trasformare i dati energetici in decisioni intelligenti.**

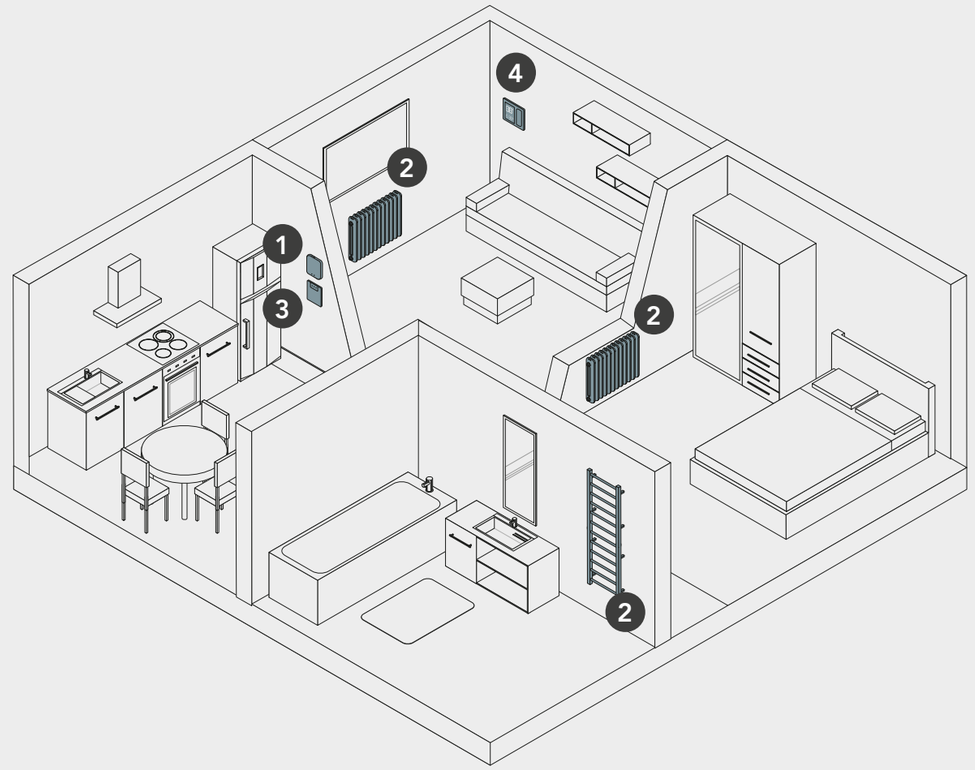



1 **Hub Zigbee**



2 **TWE**
Testa termostatica
Wireless Zigbee



3 **Attuatore remoto**
Wireless
per generatore



4 **Sensore temperatura**
Wireless

elex ITALIA DIVISIONE ITS

unique home
all comfort in one

Energy Management



Il doppio che fa la differenza

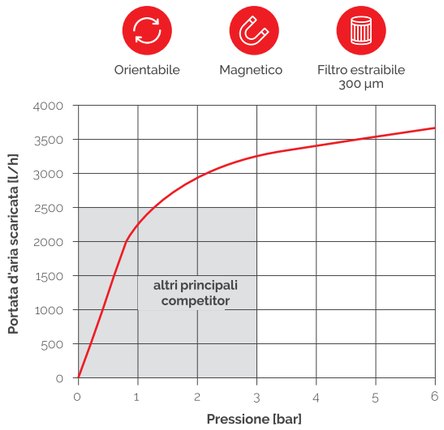

Disaeratore e defangatore insieme in un unico componente: doppia azione, massima protezione

R87CM, il nuovo **disaeratore-defangatore magnetico e orientabile** contribuisce a mantenere nel tempo l'efficienza di generatori e pompe di calore, **riunendo in un unico dispositivo le funzioni di disaerazione continua e separazione delle impurità.** Versatile nell'installazione e **progettato per garantire affidabilità nel lungo periodo**, offre prestazioni fino a due volte superiori rispetto alle principali soluzioni di mercato, assicurando la protezione ottimale dell'impianto.

GIACOMINI
WATER E-MOTION

MARCHIO STORICO

Giacomini S.p.A. - Via Per Alzo, 39 - 28017 San Maurizio d'Opaglio (NO) - Italia - Telefono +39 0322 923111 - info@giacomini.com - www.giacomini.com

advertendo®



COLLETTORI di distribuzione personalizzati in PPR e PP-RCT

SISTEMA NIRON

SISTEMA NIRONβ



Richiedi progetto personalizzato

NUPI Industrie Italiane produce una vasta gamma di selle elettrosaldabili che consentono la realizzazione di collettori di distribuzione in pochi passaggi, offrendo sistemi personalizzati in PPR o in PP-RCT per qualsiasi esigenza di installazione. Nupi Industrie Italiane si adopera per rendere la progettazione BIM più semplice possibile tramite la creazione di librerie dei suoi prodotti. Invece di acquistare più componenti per il tuo prossimo progetto, lascia che il nostro reparto di prefabbricazione NUPI ti aiuti! All'interno della divisione termoidraulica è presente un reparto specializzato dotato di attrezzature specifiche e programmi per la progettazione e costruzione dei collettori, in base alle richieste del cliente.

nupiindustrieitaliane.com • *info@nupinet.com*



NEWS leggi tutto sui nostri collettori

elex ITALIA DIVISIONE ITS

elex ITALIA DIVISIONE ITS

STAFFAGGIO LEGGERO OTER

È SUBITO INSTALLATO

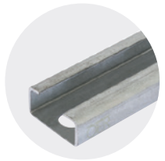

900-30x15
Profilato 30x15

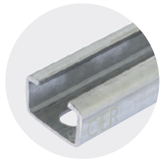

900-32x20
Profilato 32x20



902-01
Piastra angolare 90°
con due asole



902-02
Piastra angolare 135°
con due asole



902-03
Piastra unione

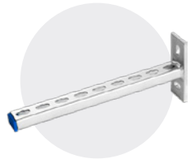

950
Mensola
lunghezza 210/315 mm



952-01
Supporto a parete
"ORIZZONTALE"



952-02
Supporto a parete
"VERTICALE"



954-Z
Mensola
lunghezza 300/350 mm



907
Dado rapido
Ø M8/M10



907-T
Dado rapido
Ø M8/M10
con tronchetto
32/65 mm

ALL RIGHT RESERVED
PATENTED
ALL RIGHT RESERVED

ISTRUZIONI DI MONTAGGIO

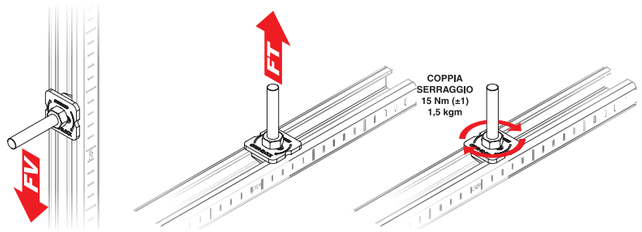

Sistema interamente costruito in acciaio, composto da due molle elastiche che ne garantiscono un uso nel tempo senza deteriorarsi. Estrema facilità di montaggio, non necessita di pressioni, basta una semplice rotazione di 90°. Ideale per il montaggio su profilati di staffaggi per tubazioni nell'impiantistica industriale. Adatto per il montaggio sia con barre filettate che con tronchetti.

OTER®
HYDRAULIC & FIXING SYSTEM

K-FLEX®
FLOOR HEATING
PRODOTTI
PER SISTEMI RADIANTI

SOLUZIONI PER NUOVE COSTRUZIONI
PANNELLI PIANI E PANNELLI BUGNATI

SOLUZIONI PER LA RISTRUTTURAZIONE
SISTEMI RIBASSATI

TUBAZIONI PER SISTEMI RADIANTI
TUBI MULTISTRATO E EVOH

ACCESSORI
COLLETTORI, FASCE PERIMETRALI E MOLTI ALTRI!

Supporto completo pre e post vendita: dalla scelta e preventivazione al cantiere fino a calcoli, esempi di posa e collaudo.

K-FLEX
L'ISOLANTE K-FLEX S.p.A.
Via Don Locatelli, 35 - 20877 Roncello (MB) Italy
tel.: +39.039.68241 - fax: +39.039.6824560
e-mail: italysales@kflex.com

www.kflex.com

elex ITALIA DIVISIONE ITS

rack system® INTERNATIONAL S.r.l.

NASPI CE

TAURUS

NOVEMBRE•DICEMBRE•2026



Valvola con manometro



RIVOLGITI AL TUO
DISTRIBUTORE DI FIDUCIA

INCASSO



PARETE/ESTERNO



aquatherm state of the pipe
ARISTON Comfort sostenibile per la tua casa
ATUSA
BOCCIOLONE ANTINCENDIO
Cillit Water Technology
DAB WATER•TECHNOLOGY
DIVERSITECH Simplify your work
EUROACQUE
FERRARI Components & tools
Ferroli
FIMI
fondital
GBD
GEBERIT
GIACOMINI WATER E-MOTION
G. GIOANOLA
Hermann Saunier Duval
K-FLEX
nupi INDUSTRIE ITALIANE
OTER HYDRAULIC & FIXING SYSTEM
rack system INTERNATIONAL S.r.l.
RBM
Tecnosystemi group
TIEMME ORIGINAL ITALIAN TRADEMARK
Vaillant

elex ITALIA DIVISIONE ITS

elex ITALIA DIVISIONE ITS